組織図

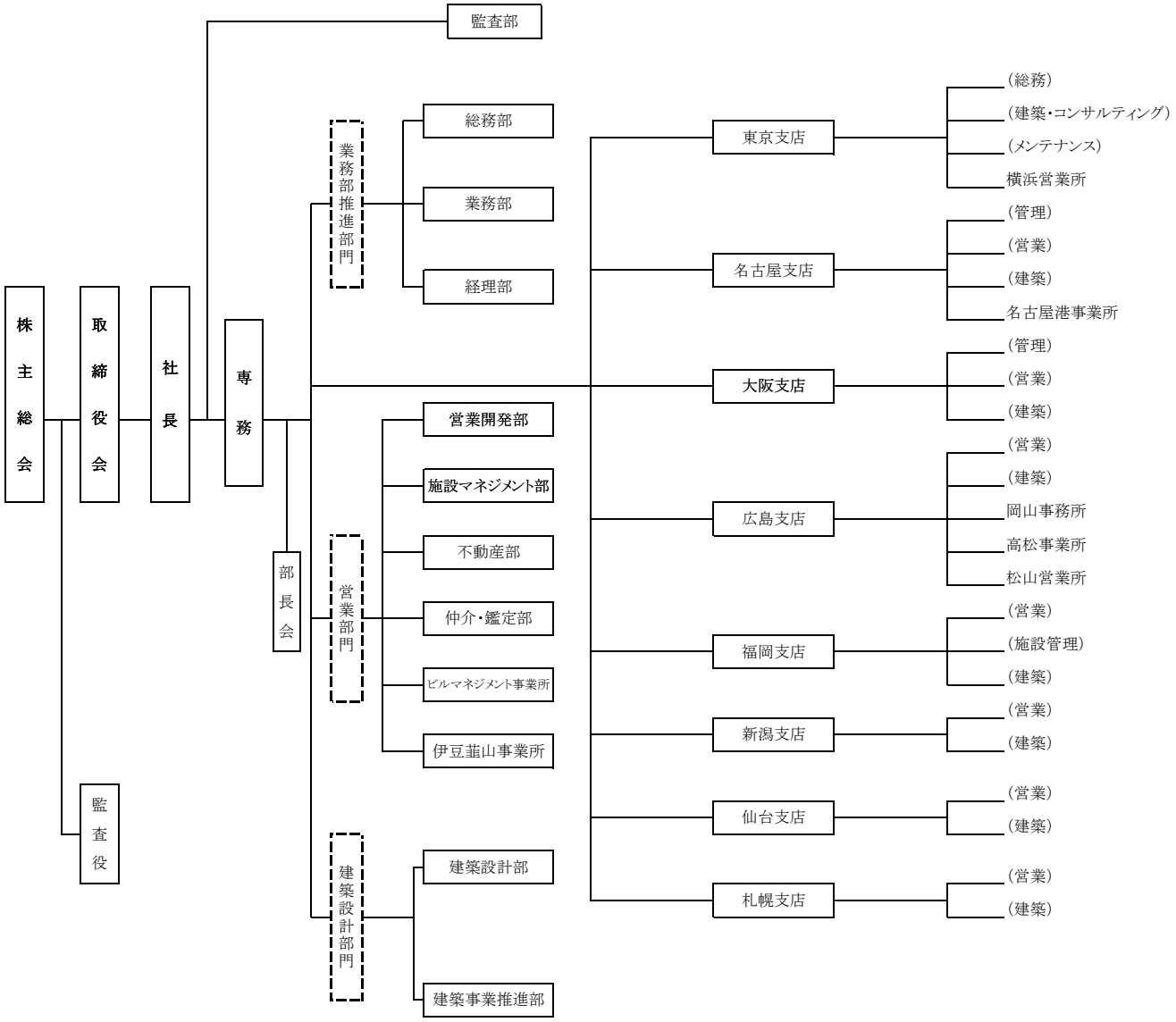

2019年5月現在